Modellszám DF457D CORDLESS DRIVER DRILL

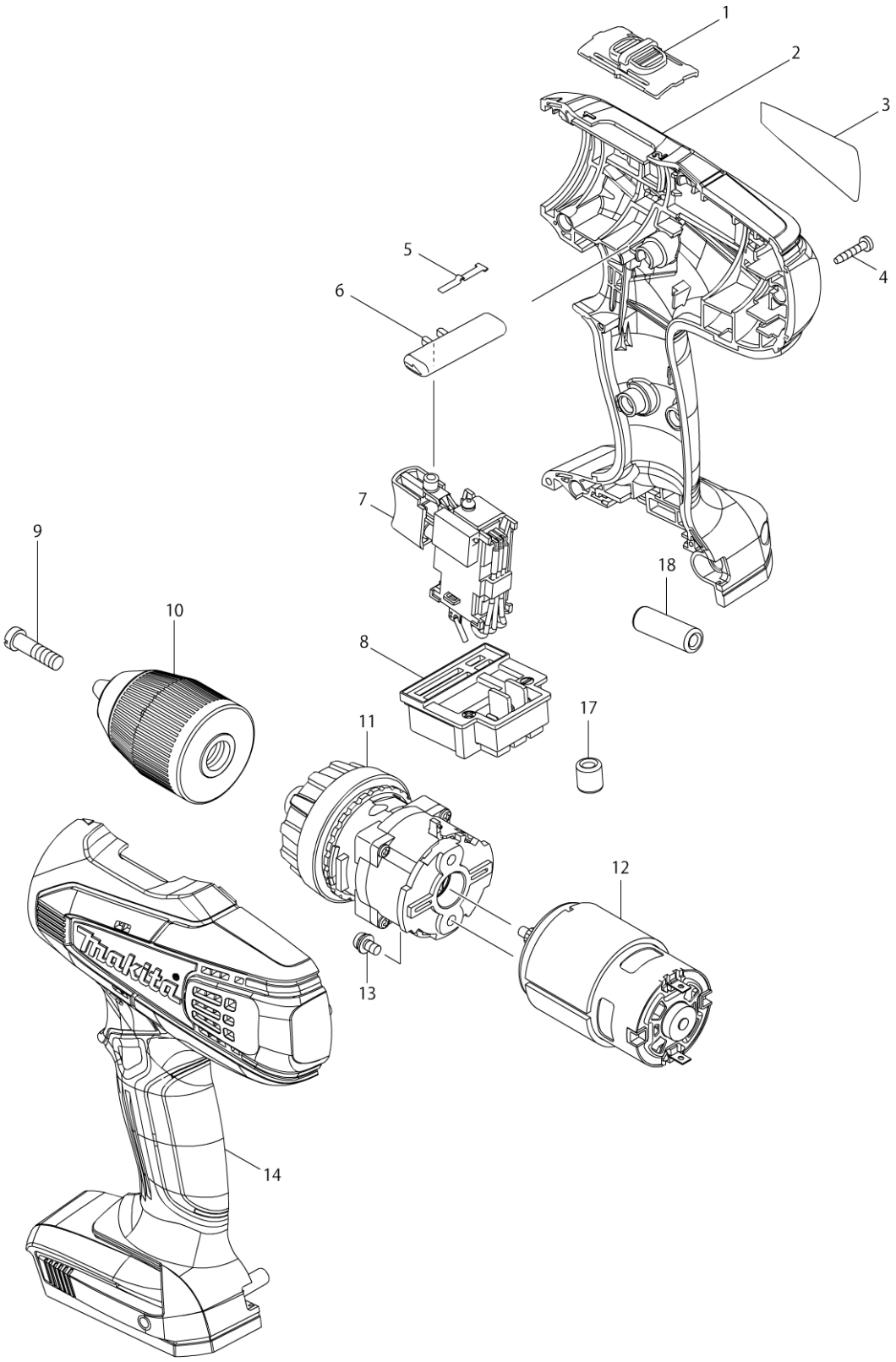

Modellszám DF457D CORDLESS DRIVER DRILL

Tétel	Cikkszám	Megnevezés	Átala	Menny.	N/O	Opc 1	Opc 2	Megjegyzés
001	125310-5	Sebességváltó kar BHP343		1				
C10	231433-0	Nyomórugó 4 231433-0		2				
002	187026-0	HOUSING SET		1				
D10		INC. 14						
003	869383-5	DF457D NAME PLATE		1				
004	266429-2	Csavar 3x16		9				
005	232182-2	Laprugó 6096DW/6201DW/621		1				
006	452399-3	F/R CHANGE LEVER		1				
007	638862-2	SWITCH UNIT		1				
D10		INC. 17,18						
008	643862-9	TERMINAL		1				
009	251468-5	Csavar M6x22		1				
010	766004-9	Tokmány BHP453		1	*			
010-1	766004-9	Tokmány BHP453	O	1				
011	125483-4	Hajtómű BDF453		1				
012	629834-8	Motor /6390DWAE		1	*			
012-1	629937-8	Motor 6390DWAE	O	1				
013	911108-4	Trapézfejű csavar M4x8 911108-		2				
014	187026-0	HOUSING SET		1				
D10		INC. 2						
017	688164-6	LINE FILTER		1				
018	688165-4	LINE FILTER		1				
A01	784636-0	+-) szerszám Nr. 2, 65 mm, 1/4		1				
A02	***DC18WA	DC18WA BATTRY CHARGER		1				
A03	195454-5	BATTERY BL1811G SET		2	*			
A03-1	196367-3	BATTERY BL1813G SET	O	2	*			
A03-2	196367-3	BATTERY BL1813G SET	O	2				
A04	452652-7	BATTERY COVER		1				
A05	824981-2	PLASTIC CARRYING CASE		1				
C10	162315-4	LATCH		2				
C20	452137-3	HANDLE		1				
A06	892774-5	DF457DWE PLASTIC CASE LABEL		2				

Kérem az alkatrészt cikkszámmal rendelje meg.

Dátum nyomtatása 2015/07/02